Zbrojenie elementów konstrukcyjnych ściany zewnętrznej w osi 4

Skala: 1:50

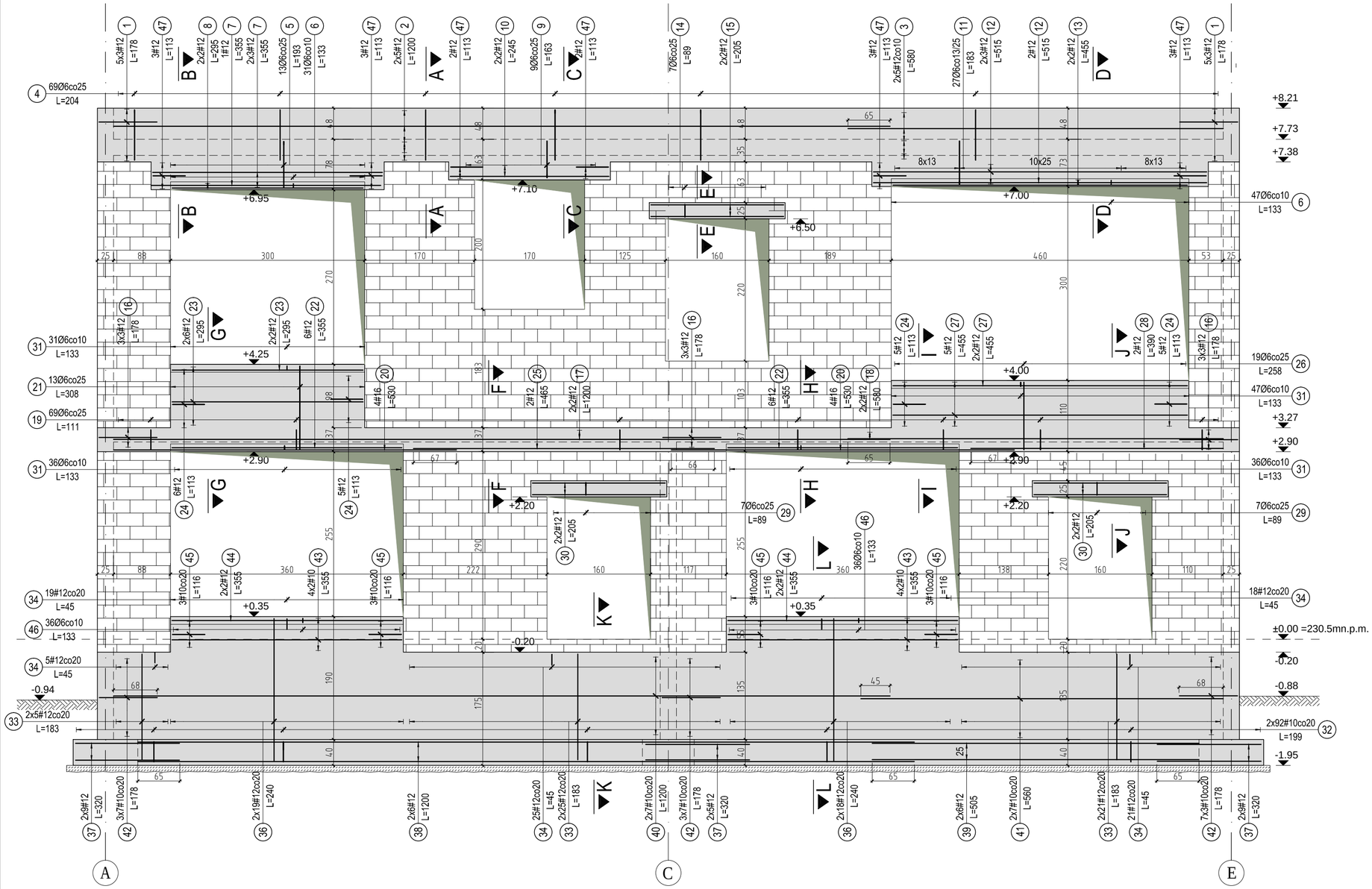

Przekrój A-A

Skala: 1:25

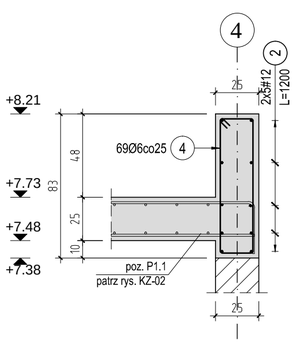

Przekrój B-B

Skala: 1:25

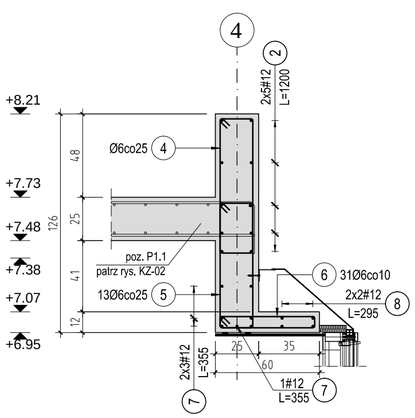

Przekrój C-C

Skala: 1:25

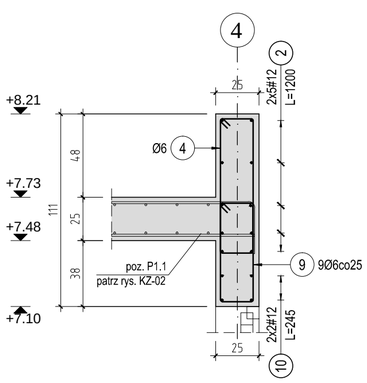

Przekrój D-D

Skala: 1:25

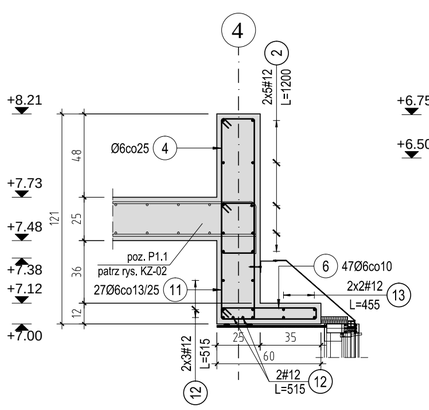

Przekrój E-E

Skala: 1:25

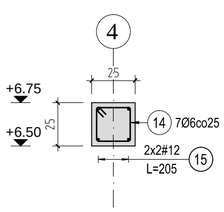

ZESTAWIENIE STALI ZBROJENIOWEJ									
Elementy		Nr pręta	Średnica	Długość (m)	Ilość prętów		Długość całkowita pręta (m)		Schemat (cm)
Nazwa	Ilość				w elemencie	ogółem	A-0	A-IIIN	
							Ø 6	# 12	
poz. P1.1 +7,73	1	1	12	1,78	30	30		53,40	90 90 1200
		2	12	12,00	10	10		120,00	
		3	12	5,80	10	10		58,00	580
		4	6	2,04	69	69	140,76		19 78 19
		5	6	1,93	13	13	25,09		19 72 19
		6	6	1,33	78	78	103,74		7 55 7
		7	12	3,55	7	7		24,85	355
		8	12	2,95	4	4		11,80	295
		9	6	1,63	9	9	14,67		19 57 19
		10	12	2,45	4	4		9,80	245
		11	6	1,83	27	27	49,41		19 57 19
		12	12	5,15	8	8		41,20	515
		13	12	4,55	4	4		18,20	455
		14	6	0,89	7	7	6,23		20 20 20
		15	12	2,05	4	4		8,20	205
		47	12	1,13	16	16		18,08	50 18
Długość wg średnic (m)							340	364	
Masa 1 m pręta (kg/m)							0,22	0,89	
Masa łączna wg średnic (kg)							75,46	322,81	
Masa łączna wg gatunku stali (kg)							75,46	322,81	
Ogółem (kg)							398,27		

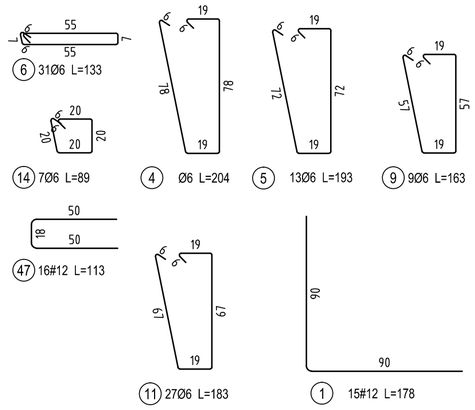

BETON : C25/30 W8 (B30)
ZBROJENIE: A-IIIN (B500SP), A-0 (St0S-b)
OTULINA CZĘŚCI NADZIEMNYCH: 2,5cm
OTULINA FUNDAMENTÓW:
dolna: 5cm
górna: 3cm
boczna: 3cm

UWAGA:
1. POZIOM ODNIESIENIA: ±0,00 = 230,50 m n.p.m.
2. WSZYSTKIE WYMIARY ZWERYFIKOWAĆ NA BUDOWIE.
4. NINIEJSZY RYSUNEK CZYTAĆ ŁĄCZNIE Z POZOSTAŁYMI RYSUNKAMI PROJEKTU KONSTRUKCJI. CZĘŚĆ OPISOWA JEST INTEGRALNĄ CZĘŚCIĄ PROJEKTU KONSTRUKCJI. CZĘŚĆ OPISOWA JEST INTEGRALNĄ CZĘŚCIĄ PROJEKTU. PRZED PRZYSTĄPIENIEM DO ROBÓT, SPRAWDZIĆ W ODPOWIEDNICH PROJEKTACH ROBOTY ZWIĄZANE.
5. DŁUGOŚĆ PRĘTA JEST DŁUGOŚCIĄ WYZNACZONĄ NA PODSTAWIE WYMIARÓW W OSI PRĘTA (METODA B WG PN-EN ISO 3766:2006).
6. MINIMALNE DŁUGOŚCI ZAKŁADÓW: DLA PRĘTÓW O ŚREDNICY Ø16 - 80cm, Ø12 - 60cm, Ø10 - 50cm, Ø8 - 40cm.
7. WSZELKIE ZMIANY, KTÓRE WYKONAWCA ZDECYDUJE SIĘ WPROWADZIĆ, WINNY BYĆ PRZEDSTAWIONE DO AKCEPTACJI NADZOROWI AUTORSKIEMU.
8. RYSUNEK ROZPATRYWAĆ ŁĄCZNIE Z RYSUNKAMI SZALUNKOWYMI ORAZ RYSUNKAMI ZBROJENIA INNYCH ELEMENTÓW ZWIĄZANYCH.

PRACOWNIA PROJEKTOWA F-11 / 31-513 Kraków / Olszańska 7a / 012 411 31 02 / biuro@f-11.pl

INWESTOR	MIASTO I GMINA MORAWICA UL. SPACEROWA 7 26-026 MORAWICA				
ADRES OBIEKTU	DZ. NR 532/2, 735/3, 735/4, 540/1, 541/1, OBR. 0001 MORAWICA - MIASTO				
FAZA	**PROJEKT WYKONAWCZY**		BRANŻA	**KONSTRUKCJA**	
TEMAT	**PRZEBUDOWA I ROZBUDOWA BUDYNKU PRZEDSZKOLA O ŻŁOBEK WRAZ Z INSTALACJAMI WEWNĘTRZNYMI (WOD-KAN, KLIMATYZACJI, WENTYLACJI MECHANICZNEJ WYCIĄGOWEJ, C.O., ELEKTRYCZNEJ) ORAZ ZAGOSPODAROWANIEM TERENU WRAZ Z PLACEM ZABAW, PRZEBUDOWĄ DROGI WEWNĘTRZNEJ, DEMONTAŻEM NIECZYNNEJ INSTALACJI UZBROJENIA TERENU (KANALIZACJI SANITARNEJ) NA DZIAŁKACH NR 532/2, 735/3, 735/4, 540/1, 541/1 W MORAWICY**				
TREŚĆ RYSUNKU	ZBROJENIE ELEMENTÓW KONSTRUKCYJNYCH ŚCIANY ZEWNĘTRZNEJ W OSI 4 - CZ. 1	nr UPRAWN.	PODPIS	DATA	**10/2019**
				SKALA RYSUNKU	**1 : 25** **1 : 50**
PROJEKTANT	mgr inż. Tomasz Rapa	MAP/0427/POOK/12			
SPRAWDZAJĄCY	mgr inż. Łukasz Sekuła	SWK/POOK/0027/12		NR RYS.	**KZ-06**
OPRACOWUJĄCY	mgr inż. Edyta Pawlak				
UWAGI	*PRAWA AUTORSKIE ZASTRZEŻONE (DZ.U. NR 24.POZ.83 Z DNIA 23.02.1994)- DOKONYWANIE ZMIAN, POPRAWEK, SKREŚLEŃ ORAZ KOPIOWANIE I ROZPOWSZECHNIANIE BEZ ZGODY JEDNOSTKI AUTORSKIEJ JEST NIEDOZWOLONE.*				